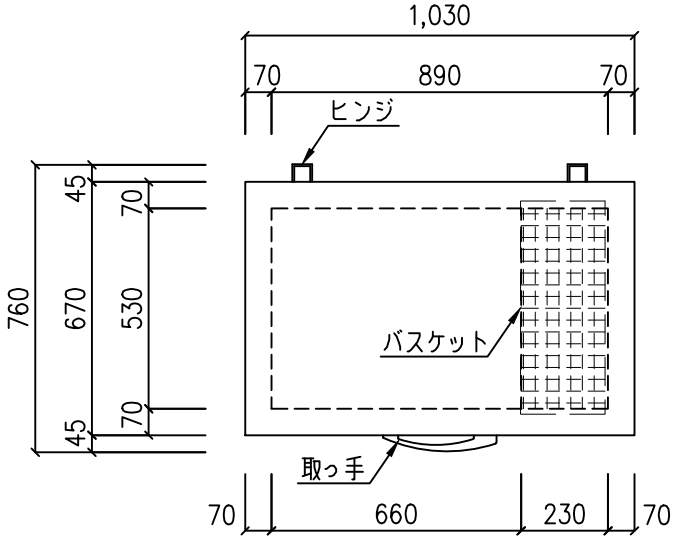

《　平面図　》

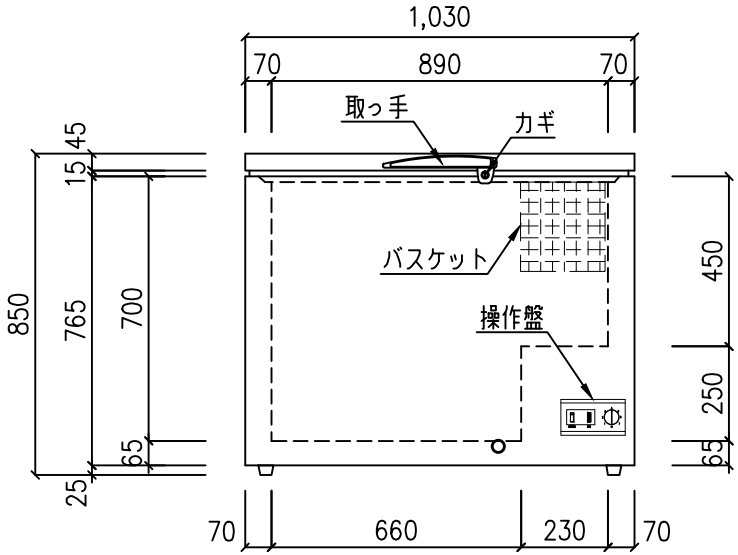

《　立面図　》

仕　様

本体型式	SG−300　−40℃
外寸法	W1030xD760xH850mm
内寸法	W890xD530xH700mm
内容量	300リットル
重　量	66kg
消費電力	1φ100V　50/60Hz　約120W
電源コード	約2.0m
鍵	付き
足	アジャスター付

付属品：霜取り用ヘラX1ヶ、バスケットX1ヶ

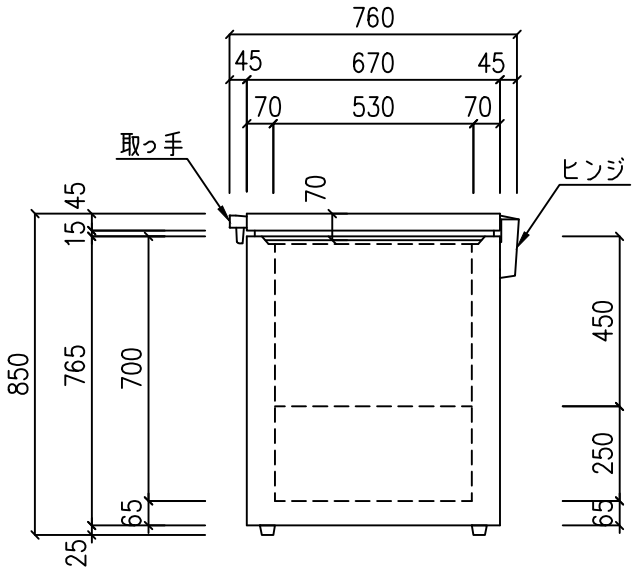

《　右側面図　》

訂正	月日	備考	株式会社　ネツダン	営業所	捺印	年月日 25.12.22	名称 SG−300（チェストタイプ）	請番
						設計	縮尺 1/20	図番